كيتشن إيد
KitchenAid

1919 100 2019

MIX WITH THE BEST

عجانة
Mixer

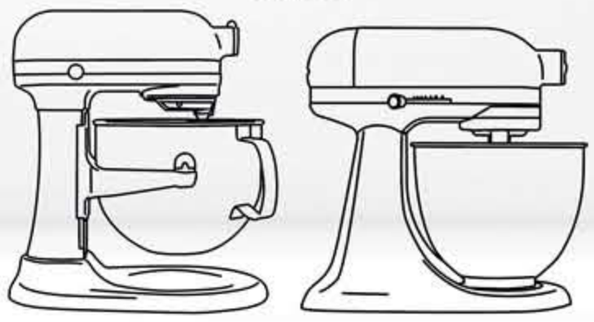

عجانة سعة (6.9) لتر
(6.9) L Stand Mixer

5KSM7580XBER

ARTISAN

الميزات

- تصميم عصري , احترافي , أنيق , مدور ومزود برافعة للوعاء. إنه مثالي للمهام الصعبة في المطبخ , وهو سهل التنظيف.
- وعاء بسعة (6.9) لتر من الإستانلس إستيل , يستوعب كميات كبيرة من الطعام. موتور ذو كفاءة عالية بقوة (1.3) حصان , هادئ التشغيل وقوي جداً.
- ملحقات (اكسسوارات) الجهاز أغلبها مصنوعة من الإستانلس إستيل. قوية وتدوم طويلا , كما يمكن غسلها بغسالة الصحون.
- تشغيل دائري مبتكر , سريع ويخلط المكونات بشكل كامل.

Features

- Smooth rounded bowl-lift professional design. Ideal for heavy loads/use and easy to clean.
- 6.9 L stainless steel bowl. Easily handles very large quantities of food. 1.3 HP high efficiency motor, quiet and powerful.
- Most of accessories are made of stainless steel.Robust, durable and dishwasher-safe.
- Original planetary action. Fast and thorough mixing.

الملحقات القياسية ... Standard accessories

خفاقة من 6 أسلاك
6-Wire Whip

وعاء التحضير بسعة (6.9) لتر
(6.9) L work bowls

مضرب مسطح
Flat Beater

درع سكب السوائل
Pouring Shield

مضرب العجين
Dough Hook

المواصفات الفنية

معدل الدوران في الدقيقة :
- (40 إلى 200) دورة في الدقيقة
مادة صنع الهيكل (الزنك)
قوة الموتور (1.3) حصان
القوة : (500) وات
الكهرباء : (220 - 240) فولت
التردد : (50 - 60) هرتز

Technical Specifications

Revolutions/minute :
- (40 to 200) RPM
Material of body (Die-cast zinc)
Motorpower (1.3) HP
Power : (500) W
Voltage : (220-240) V
Frequency : (50-60) Hz

الوزن الصافي (كغ)
Net Weight (Kg)

13.82

الوزن الإجمالي (كغ)
Gross Weight (Kg)

15.44

أبعاد المنتج (سم)
Product Dimensions (cm)

أبعاد التغليف (سم)
Packing Dimensions (cm)

الزقزوق للأجهزة المنزلية
Zagzoog for Home Appliances
عاماً من الخبرة والتميز
www.zagzoog.com
info@zagzoog.com
zagzoogksa