كيتشن إيد
KitchenAid

1919 100 2019

MIX WITH THE BEST

عجانة
Mixer

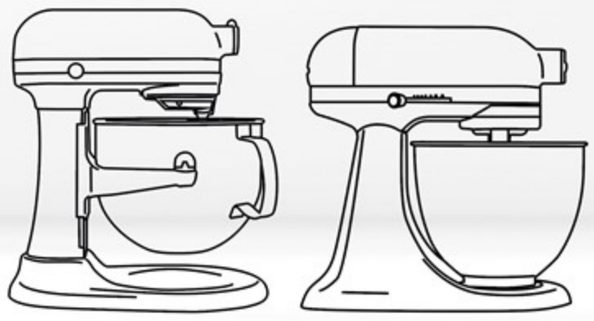

عجانة سعة (4.8) لتر
(4.8) L Stand Mixer

5KSM175PSBSP

ARTISAN

Features

- Elegant, rounded tilt-head design. Easy cleaning and usage.
- Full metal construction. Robust, stable and durable.
- **Wider range of culinary tools:**
  4.8 L stainless steel bowl, 3 L stainless steel bowl, flex edge beater, pouring shield.
- Excellent performance, to prepare small to large quantities of fresh food quickly and easily.

الميزات

- تصميم عصري وأنيق ، مع رأس قابل للإمالة ومستدير . سهل الإستخدام والتنظيف.
- هيكل معدني بالكامل قوي وثابت ويدوم طويلا.
- **مجموعة واسعة من أدوات الطهي:**
  وعائين من الإستانلس استيل بسعة (3) و (4.8) لتر , خافق مرن الحواف , درع لسكب السوائل.
- أداء ممتاز ومتفوق لتحضير كميات صغيرة أو كبيرة من الطعام الطازج بسهولة وبسرعة كبيرة.

Standard accessories ... الملحقات القياسية

مضرب العجين
Dough Hook

خفاقة من 6 أسلاك
6-Wire Whip

وعائين التحضير بسعة (3) لتر , (4.8) لتر
(3) L & (4.8) L work bowls

مضرب مسطح
Flat Beater

مضرب ذو حافة مرنة
Flex edge beater

درع سكب السوائل
Pouring Shield

Technical Specifications

Revolutions/minute :
- (58 to 220) RPM

Material of body (Die-cast zinc)
Motorpower (0.19) HP
Power : (300) W
Voltage : (220-240) V
Frequency : (50-60) Hz

المواصفات الفنية

معدل الدوران في الدقيقة :
- (58 إلى 220) دورة في الدقيقة

مادة صنع الهيكل (الزنك)
قوة الموتور (0.19) حصان
القوة : (300) وات
الكهرباء : (220 - 240) فولت
التردد : (50 - 60) هرتز

الوزن الصافي (كغ)
Net Weight (Kg)

الوزن الإجمالي (كغ)
Gross Weight (Kg)

أبعاد
المنتج (سم)
Product
Dimensions (cm)
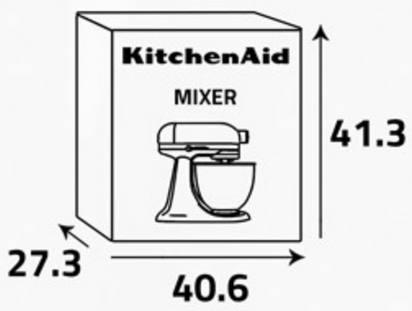
أبعاد
التغليف (سم)
Packing
Dimensions (cm)