Hisense | UEFA EURO2020

Enjoy Easier Life

FC68DD

OFFICIAL TV OF UEFA EURO 2020™

فريزرات مسطحة
Chest Freezers

مناسبة لكل مواسم التخزين
Ideal for all storage seasons

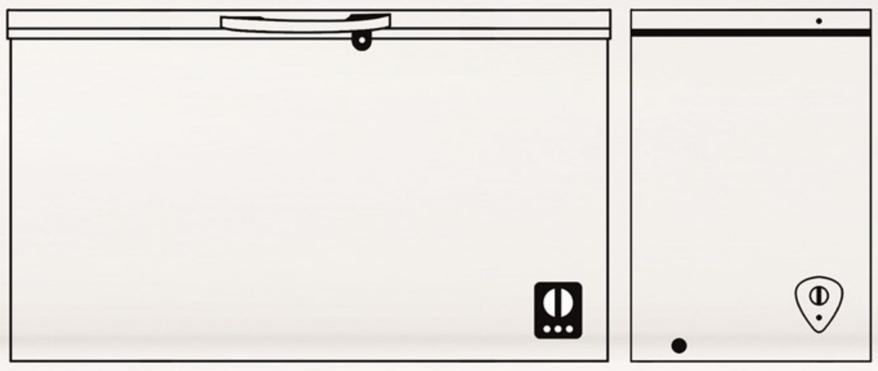

اللون ... Color

أبيض ... White

18.4 | قدم3 CU.FT

520 | لتر LITER

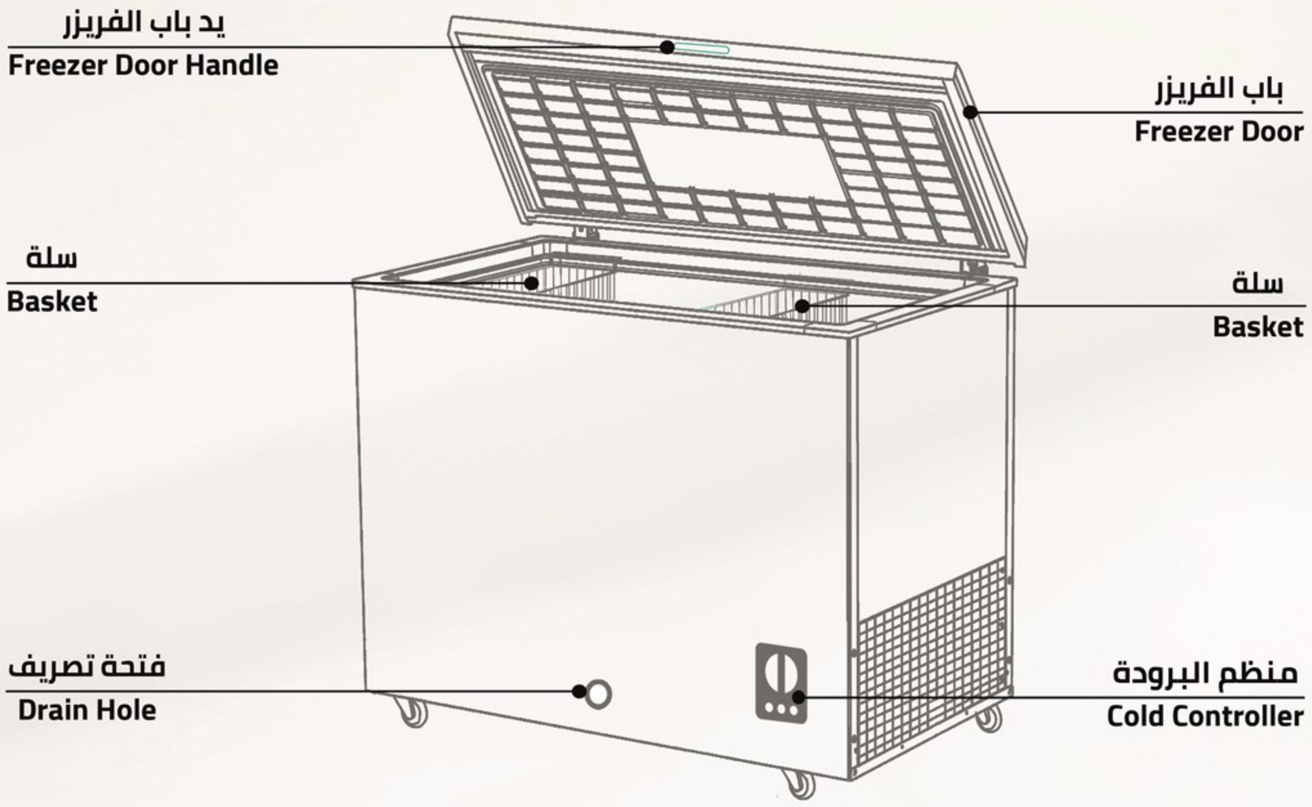

60Hz/220-230V

منبه في حال ارتفاع درجة الحرارة

إن مؤشر الضوء الأحمر يعمل في حال إرتفاع درجة حرارة الفريزر بشكل مفاجئ نتيجة لإنقطاع التيار الكهربائي.

Over-Temperature Alarm

Red indicator lights if the temperature rises unexpectedly in the freezer as a result of a power cut.

الوزن الصافي (كغ) Net Weight (Kg)	أبعاد المنتج (سم) Product Dimensions (cm)	أبعاد التغليف (سم) Packing Dimensions (cm)
70	80.8 × 67.5 × 172.2	89 × 74.2 × 176.5
الوزن الإجمالي (كغ) Gross Weight (Kg)		
93		

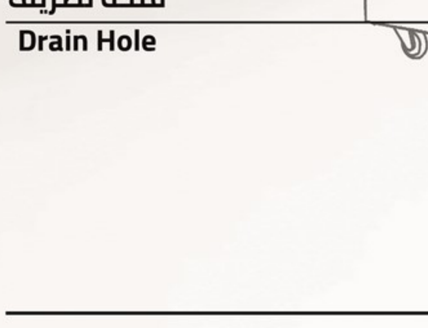

تقنية صديقة للبيئة

غاز التبريد R600a : أكثر غاز صديق للبيئة مع أداء عالي الكفاءة.

Environment-Friendly

R600a Refrigerant: More enviro-friendly and efficient cooling performance.

تشغيل هادئ

تشغيل هادئ ومريح بسبب نظام التبريد المحسن والصوت المنخفض للكمبروسور.

Quiet operation

Due to an optimized cooling system and low noise compressor.

فتحة تصريف الماء

يمكن إذابة الجليد وتصريف الماء الناتج من خلال فتحة التصريف

Water Disposal Device

Easy to defrost the ice and drain water from disposal device

منظم البرودة

منظم البرودة موجود في الأمام وذلك لسهولة ضبط درجة برودة الفريزر حسب المطلوب.

Cold Controller

Is located at the front, for easy adjustment of the freezer temperature as required.