Hisense

FIFA WORLD CUP Qatar2022

OFFICIAL SPONSOR

Enjoy *Easier Life*

FC19DD

5.1 | قدم3 CU.FT

144 | لتر LITER

فريزرات مسطحة
Chest Freezers

مناسبة لكل مواسم التخزين
Ideal for all storage seasons

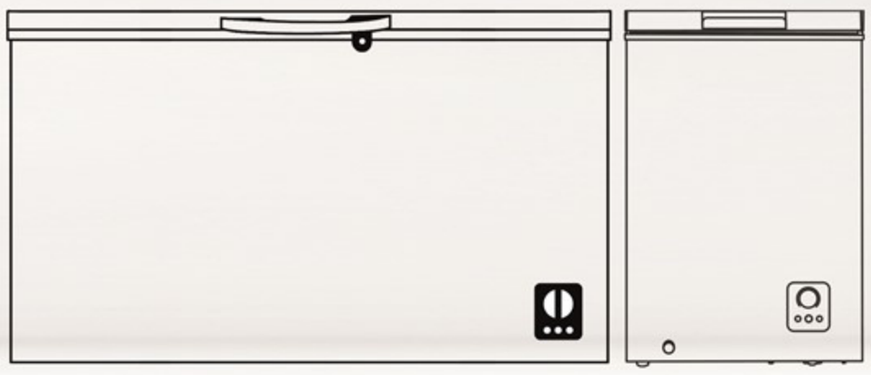

تمور
Dates

جمبري
Shrimp

أسماك
Fishs

اللون ... Color

أبيض ... White

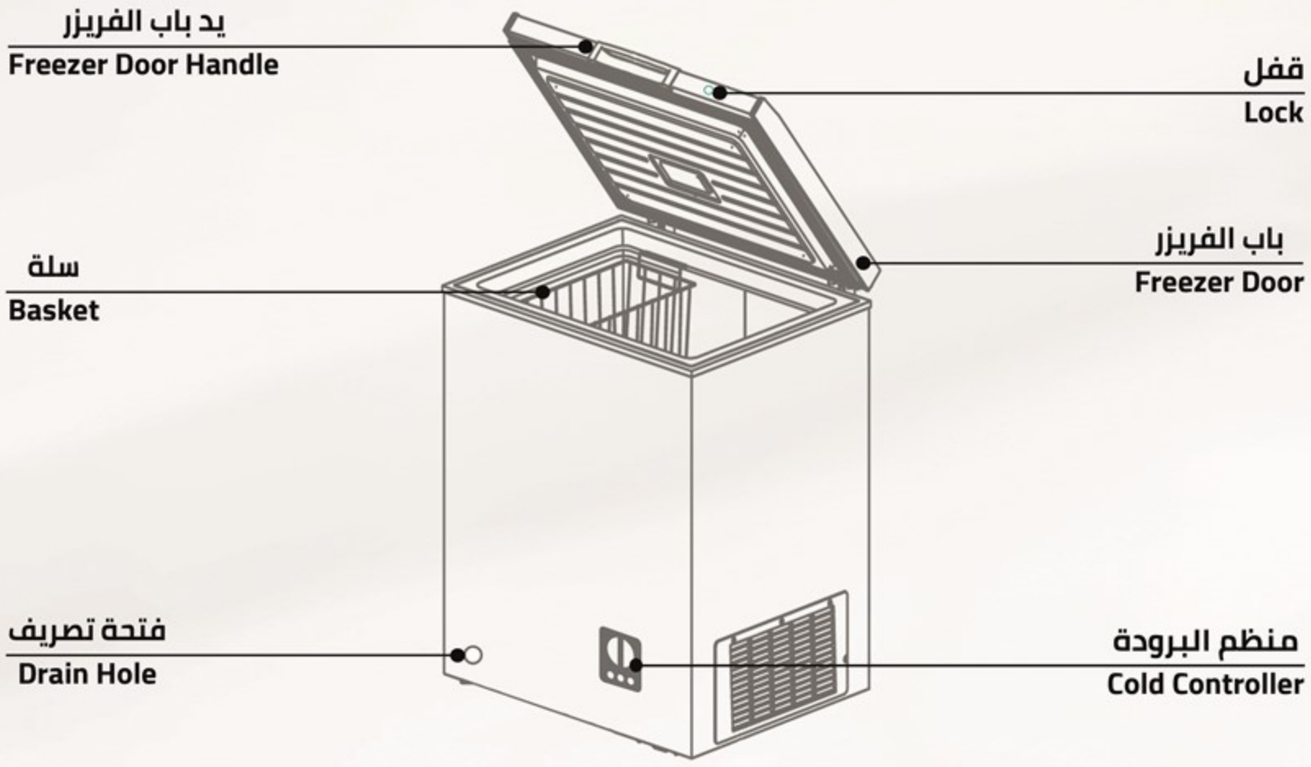

60Hz/220-230V

Eco - Frindly
R600a

تقنية صديقة للبيئة
Environment-Friendly

غاز التبريد R600a : أكثر غاز صديق للبيئة مع أداء عالي الكفاءة.

R600a Refrigerant: More enviro-friendly and efficient cooling performance.

تشغيل هادئ
Quiet operation

تشغيل هادئ ومريح بسبب نظام التبريد المحسن والصوت المنخفض للكمبروسور.

Due to an optimized cooling system and low noise compressor.

فتحة تصريف الماء
Water Disposal Device

يمكن إذابة الجليد وتصريف الماء الناتج من خلال فتحة التصريف

Easy to defrost the ice and drain water from disposal device

منظم البرودة
Cold Controller

منظم البرودة موجود في الأمام وذلك لسهولة ضبط درجة برودة الفريزر حسب المطلوب.

Is located at the front, for easy adjustment of the freezer temperature as required.

منبه في حال ارتفاع درجة الحرارة
Over-Temperature Alarm

إن مؤشر الضوء الأحمر يعمل في حال إرتفاع درجة حرارة الفريزر بشكل مفاجئ نتيجة لإنقطاع التيار الكهربائي.

Red indicator lights if the temperature rises unexpectedly in the freezer as a result of a power cut.

أبعاد التغليف (سم)
Packing Dimensions (cm)

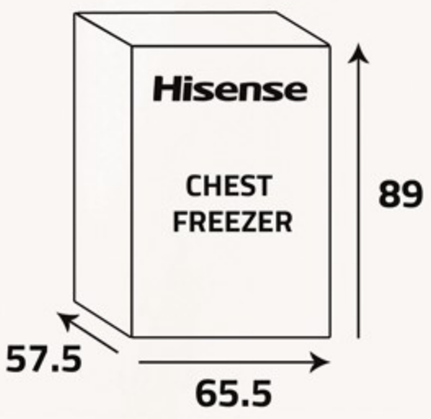

أبعاد المنتج (سم)
Product Dimensions (cm)

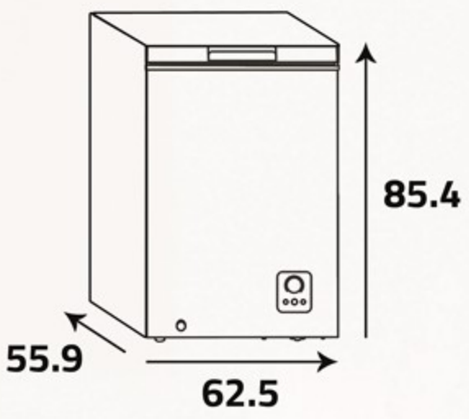

الوزن الصافي (كغ)
Net Weight (Kg)

28

الوزن الإجمالي (كغ)
Gross Weight (Kg)

31