TRUST ترست

جودة تستحق الثقة

R-410A

ZT24H

مكيف سبليت ... Split AC

حار/بارد ... Hot/Cold

Trustworthy Quality

سعة التبريد
Cooling capacity

21600

BTU / H ... و ح ب/س

سعة التدفئة
Heating capacity

5.55

K.Watt ... كيلو واط



أبعاد المنتج (سم)
Product Dimensions (cm)

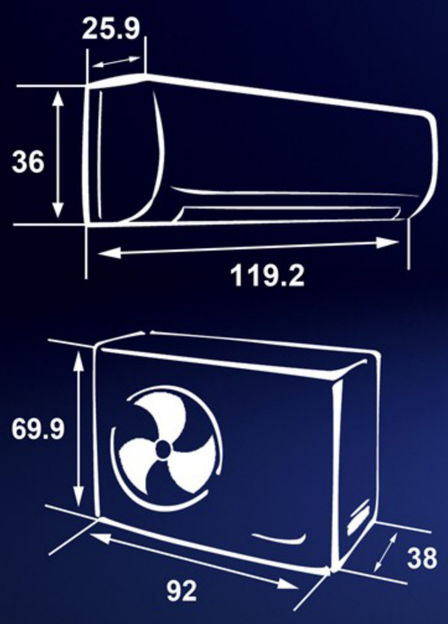

- Fan speeds (7)
- Sleep mode



- سرعات المروحة (7)
- خيار وضع النوم



Voltage/Phase (230V/1) ... الكهرباء/الفاز (230 فولت/1)

Filter cleaning alert

After running for a particular period, the air-con will automatically detect the cleanliness of the filter and remind users of cleaning.



تنبيه لضرورة تنظيف الفلتر

بعد التشغيل لفترة معينة , سيكتشف مكيف الهواء تلقائيًا الوقت اللازم لتنظيف الفلتر وبالتالي يذكر المستخدمين بضرورة تنظيفه.

Turbo Cooling

It can boost in cooling, room temperature can reach the setting in a very short period.



وظيفة التبريد السريع

يزيد من قوة التبريد , وبالتالي يمكن أن تصل درجة حرارة الغرفة إلى الإعداد المطلوب في فترة قصيرة جدًا.

I FEEL

There is built-in with an additional temperature sensor in the remote controller to lively monitor the surrounding temperature, therefore, the air-con can adjust room temp. more accurately and provide extra comfort to users.



خاصية"أنا أشعر"

يوجد مستشعر درجة حرارة إضافي مدمج في وحدة التحكم عن بُعد لمراقبة درجة الحرارة المحيطة بشكل دائم, وبالتالي يمكن لمكيف الهواء ضبط درجة حرارة الغرفة بشكل أكثر دقة وتوفير راحة إضافية للمستخدمين.

I SET

Once it is activated, the air-con will memorized all your settings automatically, and have them restored at the next time you press the button.



حفظ إعداداتك المسبقة

بمجرد تشغيله, سوف يحفظ مكيف الهواء جميع إعداداتك تلقائيًا , ويستعيدها في المرة التالية التي تضغط فيها على الزر.

Eco

The air-con cools the room much faster and then operates at low frequency but keeps the desired temperature.



الوضع الإقتصادي

تعمل أجهزة تكييف الهواء على تبريد الغرفة بشكل أسرع ثم تعمل بتردد منخفض (لتوفير استهلاك الطاقة) ولكنها تحافظ على درجة الحرارة المطلوبة.

Self Diagnosis

The air conditioner can correctly display the error codes for the technical problem, which helps to easily repair and improve the repair efficiency and saving cost.



التشخيص الذاتي للأعطال

يعرض مكيف الهواء رموز الخطأ في حال وجود مشكلة فنية , مما يساعد على صيانة وإصلاح الجهاز بسهولة وبالتالي توفير في التكلفة.