TRUST
ترست

جودة تستحق الثقة

R-410A

ZC12CO

مكيف سبليت ... Split AC

بارد ... Cold

Trustworthy Quality

سعة التبريد
Cooling capacity

12600

BTU / H ... و ح ب/س

أبعاد المنتج (سم)
Product Dimensions (cm)

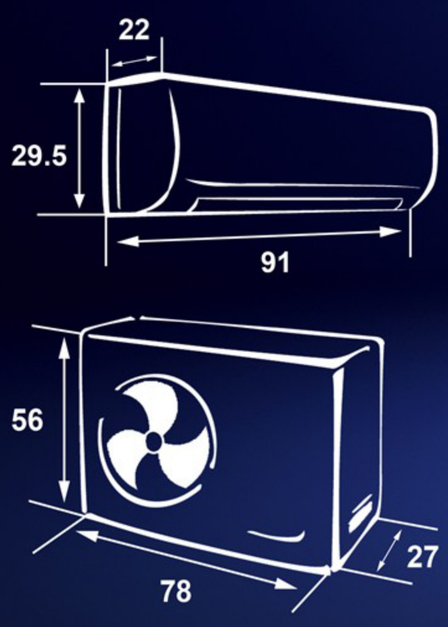

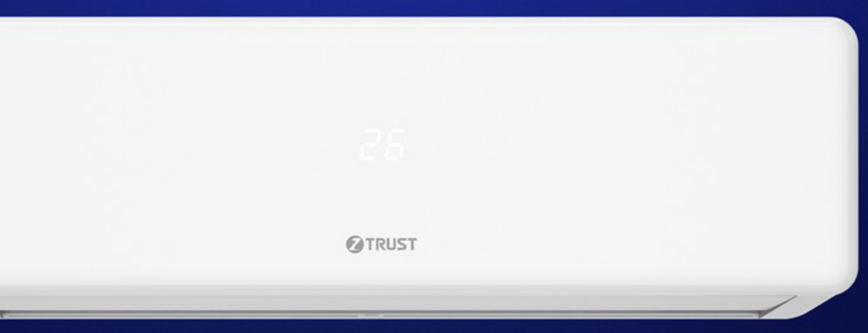





الكهرباء/الفاز (230 فولت/1) ... Voltage/Phase (230V/1)

الوضع الإقتصادي

عند تشغيل وضع ECO, سيقلل مكيف الهواء كمية الطاقة المدخلة وبالتالي يوفرفي الطاقة ويجعل الوحدة أكثر اقتصادية.

ECO Mode

When ECO mode is on, the air conditioner will limit the input power to save energy and make the unit more economical.

وظيفة التبريد السريع

بفضل هذه الوظيفة, سيزيد مكيف الهواء من قدرة التبريد إلى أقصى حد, مما يجعل الغرفة تبرد بسرعة أكبر, ويصل إلى درجة الحرارة المطلوبة في أقصر وقت ممكن.

Turbo

With this function , the air conditioner will maximize the output of cooling capacity, making the room cool down more rapidly, and attain the desired temperature in the shortest time.

العناية بالطفل

يتم ضبط درجة الحرارة على 26 درجة مئوية, وستعمل جميع الوظائف الصحية, وستنخفض سرعة المروحة, وسيتم ضبط شفرات الهواء تلقائيًا على 5 درجات (وضع التبريد) لمنع وصول الهواء البارد مباشرة على الطفل, وسيتم إيقاف تشغيل مؤشر LED.

Baby Care

It is set the temp. goes to 26C^{0}, and all healthy functions will be on, and the fan speed will go to the low, the air blade will automatically set to 5 degree(cooling mode) to prevent from cold wind blowing directly to baby, and LED will be off.

وضع النوم

تقوم الوحدة الداخلية بتقليل سرعة الهواء وإطفاء ضوء الشاشة لتجنب تداخل الضوء والضوضاء خلال نوم المستخدم, مما يخلق المناخ المثالي لنوم هانئ ليلاً.

Sleep Mode

The indoor unit reduces the wind speed and turns off the display light to avoid light and noise from interfering with the user's sleep, that creates the desirable climate for a good night's sleep.

